

NO.	PIN NAME
1	GND
2	DC
3	CS
4	SCL
5	SDA
6	RESET
7	VCC
8	GND
9	LEDA
10	LEDK

LCD

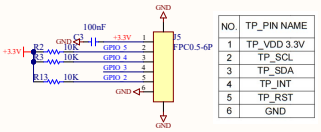

NO.	TP_PIN NAME
1	TP_VDD 3.3V
2	TP_SCL
3	TP_SDA
4	TP_INT
5	TP_RST
6	GND

触摸

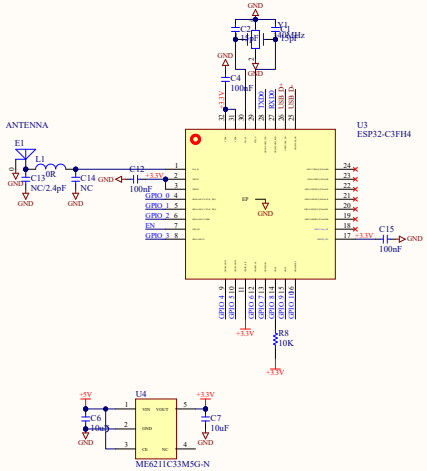

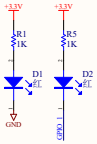

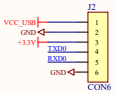

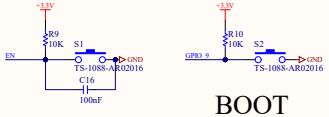

BOOT

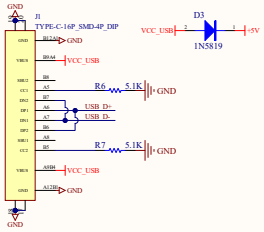

3.1 芯片启动模式控制

复位释放后，GPIO2、GPIO8 和 GPIO9 共同决定启动模式。详见表 3-3 *芯片启动模式控制*。

表 3-3. 芯片启动模式控制

启动模式	GPIO2 [2]	GPIO8	GPIO9
SPI Boot	1	任意值	1
Joint Download Boot [3]	1	1	0

[1] **加粗**表示默认值和默认配置。

[2] GPIO2 实际不控制 SPI Boot 和 Joint Download Boot 模式，但由于管脚毛刺建议将此管脚上拉。

[3] Joint Download Boot 模式下支持以下下载方式：

- USB-Serial-JTAG Download Boot
- UART Download Boot

在 SPI Boot 模式下，ROM 引导加载程序通过从 SPI flash 中读取程序来启动系统。

在 Joint Download Boot 模式下，用户可通过 UARTO 或 USB 接口将二进制文件下载至 flash，或将二进制文件下载至 SRAM 并运行 SRAM 中的程序。

除了 SPI Boot 和 Joint Download Boot 模式，ESP32-C3 还支持 SPI Download Boot 模式，详见 《ESP32-C3 技术参考手册》 > 章节 *芯片 Boot 控制*。